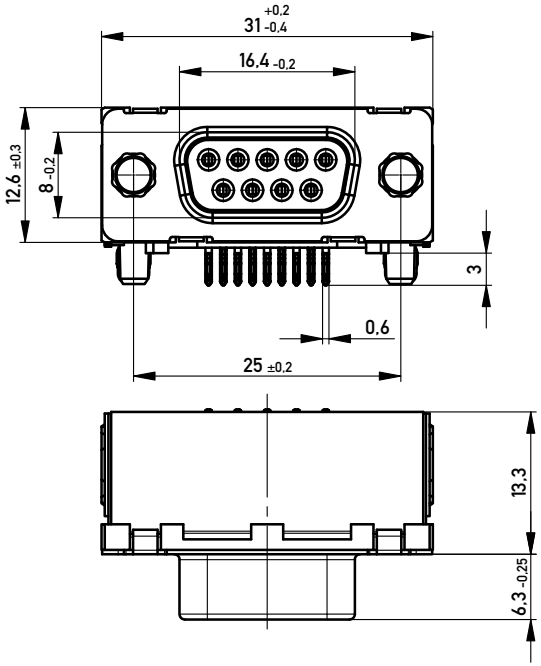

Verpackt in Tray
Verpackungseinheit 32 Stück

tray packaging
packaging unit 32 pcs

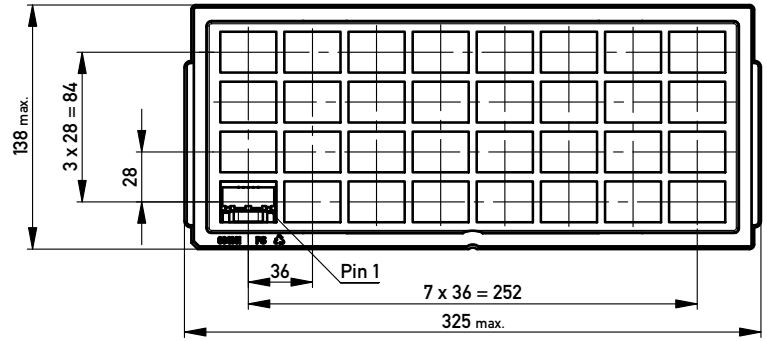

Sonstige Angaben siehe Zeichnung 204629 / *additional indications according to drawing 204629*

Verpackt in Gurtverpackung - *Tape on Reel Packaging*
Verpackungseinheit: 75 Stück - *Packaging unit: 75 pcs*

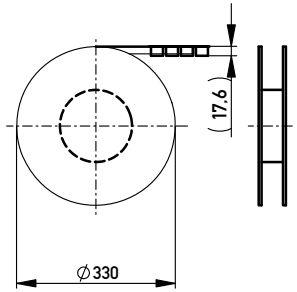

Abspulrichtung - *Reel off Direction*

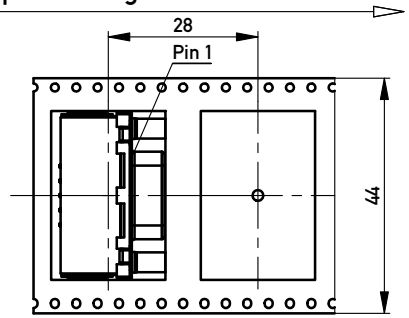

Sonstige Angaben siehe Zeichnung 204655 / *additional indications according to drawing 204655*

Mutter / *nut*

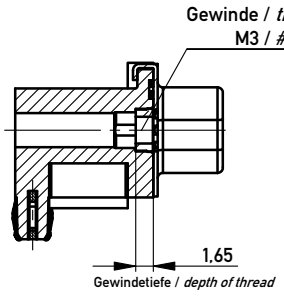

Bolzen / *bolt*

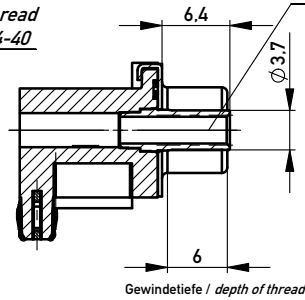

ohne / without

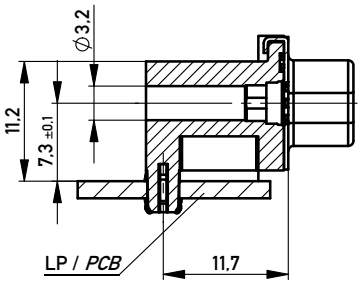

Layoutvorschlag
recommended layout

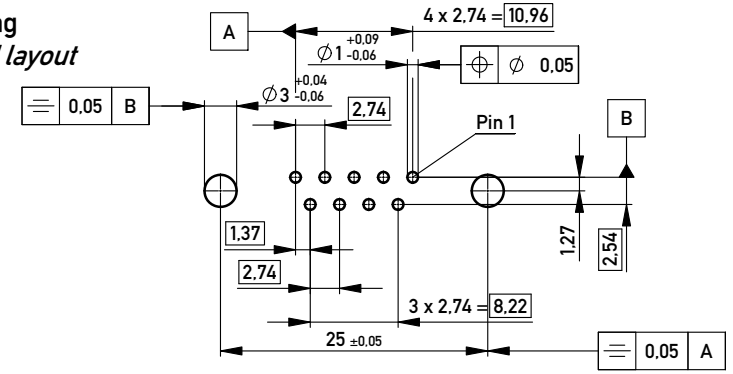

Sonstige Angaben siehe Zeichnung 164062 / *additional indications according to drawing 164062*

Fehlende Masse und Angaben siehe DIN 41652 / *Missing information and dimensions according to DIN 41652*
Sonstige Angaben siehe Fertigungsunterlagen / *Additional indications according to production documentation*

Anschlussbereich verzinnt
terminal area tin plating

Anforderungsstufe: 2
class: 2

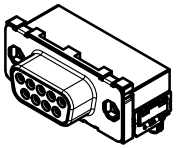

Ident-Nr. *part-no.* Gurt *tape on reel*	Ident-Nr. *part-no.* Tray *tray*	ohne *without*	Mutter *nut*	Bolzen *bolt*	Bemerkung *remark*
	174448	∅3,2			
	154270			#4-40	
	154269			M3	
	154268		#4-40		
	154267		M3		

Copyright by ERNI GmbH
Proprietary notice pursuant to ISO 16016 to be observed.

Information:

All rights reserved.
Only for Information.
To ensure that this is the latest version of this drawing, please contact one of the ERNI companies before using.

Index		Date	
e		17.11.2011	

Tolerances: All Dimensions in mm

Subject to modification without prior notice.
Drawing will not be updated.

ERNI www.ERNI.com

Scale 2:1

Designation
TMC-S-09-EE-Standard-BA8
TMC-S-09-EE-Standard-BA8

144871 | I | A3

Class TMCS